PRENSA DE HAMBÚRGUER SIRMAN MULTIPATTY (SEM MOLDE)

SKU: 40004500

Prensa de hambúrgueres prática e robusta com moldes mutáveis.

Prensa de hambúrgueres prática e robusta com moldes mutáveis.
Feito de alumínio anodizado e aço inoxidável.
Moldes autocentrantes (sistema patenteado) para acoplamento perfeito do molde com tampão.
Máquina fornecida sem moldes; permite que você selecione os moldes que você precisa separadamente.
Disponível em tamanhos de 100mm, 130mm, 150mm e 180mm de diâmetro.
Sistema automático de levantamento de hambúrguer para fácil remoção de peças.

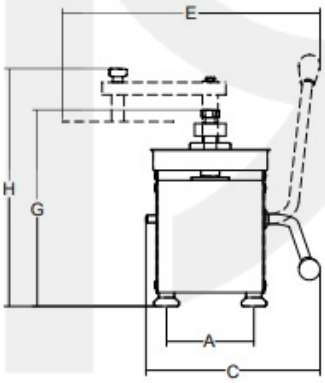

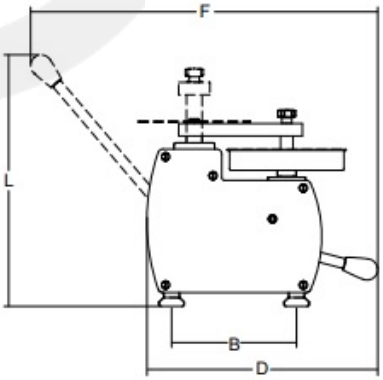

		A	B	C	D	E	F	G	H	L	
	mm	mm	mm	mm	mm	mm	mm	mm	mm	mm	kg
Multipatty	-	140	200	279	369	-	556	315	381	404	7.5
Stampo/*Mould* 100	100	-	-	-	-	373	-	-	-	-	1
Stampo/*Mould* 130	130	-	-	-	-	388	-	-	-	-	1.05
Stampo/*Mould* 150	150	-	-	-	-	398	-	-	-	-	1.1
Stampo/*Mould* 180	180	-	-	-	-	413	-	-	-	-	1.2

https://www.youtube.com/watch?v=vPVj_4WnSCs

CARACTERÍSTICAS TÉCNICAS

Morada: Rua 25 de Abril, nº 445
Gândara dos Olivais, 2415-605 Leiria

Mail: geral@tecnipeso.pt
Tel: 244 028 187